WLP-7821-17 / 19 （従来機種: 生産終息）

VS

新バージョン WLP-7821-17M / 19M

主な相違点及び新バージョンの特徴

【WLP-7821-17M / 19M への移行の利点】

1. 機構部分の部品を8点削減

→ 1）保守性と製品信頼性を向上

→ 2）部品点数削減で納期も短縮へ

2. 背面カバーの材質をアルミニウムから金属に変更
することで筐体全体の強度を向上

WLP-7821-17/19とWLP-7821-17M/19Mの比較表

	7821-17/19	7821-17/19M
モジュール機構	有り	無し
外形寸法	同一サイズは同一	
組込み時のカット寸法	同一サイズは同一	
組込み時のネジ数量、タイプ及び取付け孔の位置	同一サイズは同一	
電気的仕様	同一サイズは同一	
筐体の種類と対応	パネル・マウントタイプ オープンフレーム・タイプ シャーシ・タイプ	パネル・マウントタイプ オープンフレーム・タイプ シャーシ・タイプは個別対応でのご相談
本体重量	WLP-7821-17 7.6 kg (パネル・マウント) 6.8 kg (オープンフレーム) WLP-7821-19 8.6 kg (パネル・マウント) 7.4 kg (オープンフレーム)	WLP-7821-17M 8.8 kg (パネル・マウント) 7.4 kg (オープンフレーム) WLP-7821-19M 9.8 kg (パネル・マウント) 8.0 kg (オープンフレーム)
タッチパネルの選択種類	抵抗膜(標準) SAW IR 静電容量方式 投影型静電容量方式	抵抗膜(標準) 静電容量方式 その他: 個別対応でのご相談

WLP-7821-17/19 vs WLP-7821-17M/19M

機構(メカ)部品の比較

パネル･マウント･タイプ機構部の全体構成図

WLP-7821-17/19

WLP-7821-17M/19M

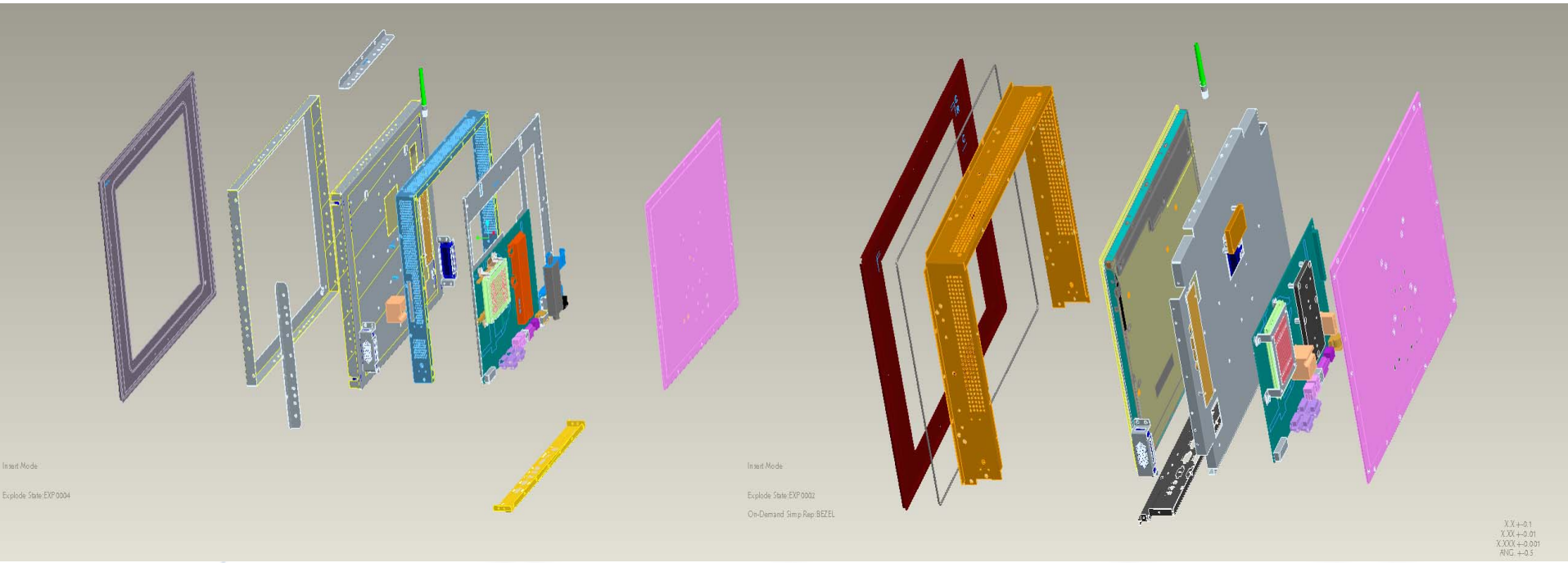

機構部品を削減

オープンフレーム･タイプ機構部の全体構成図

WLP-7821-17/19

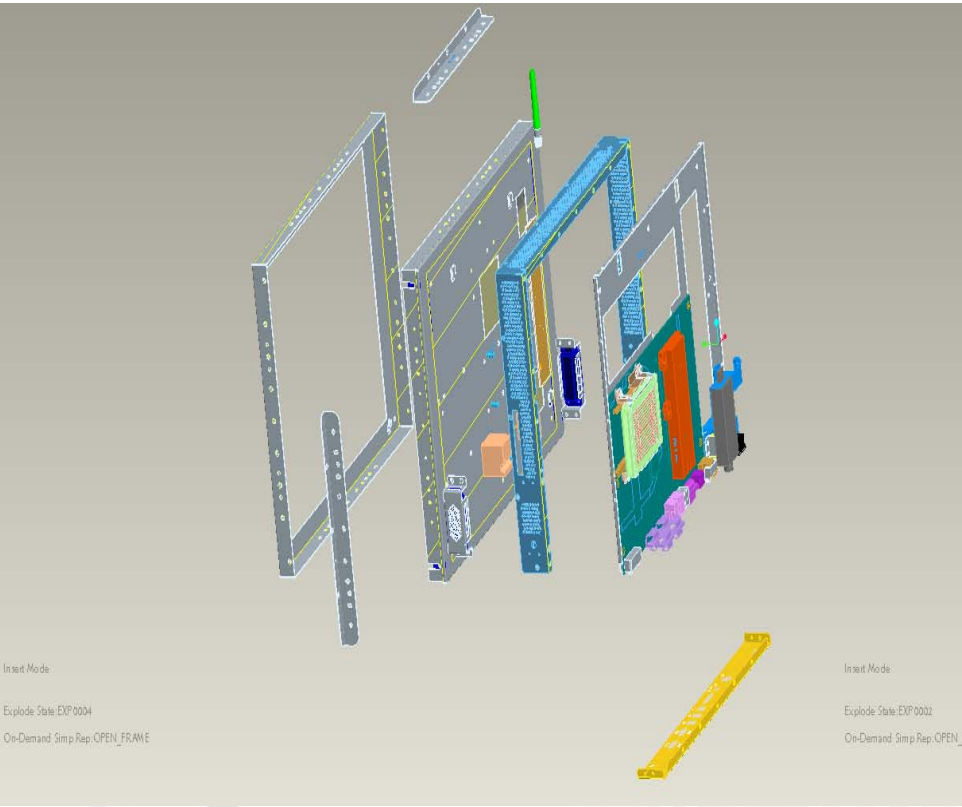

WLP-7821-17M/19M

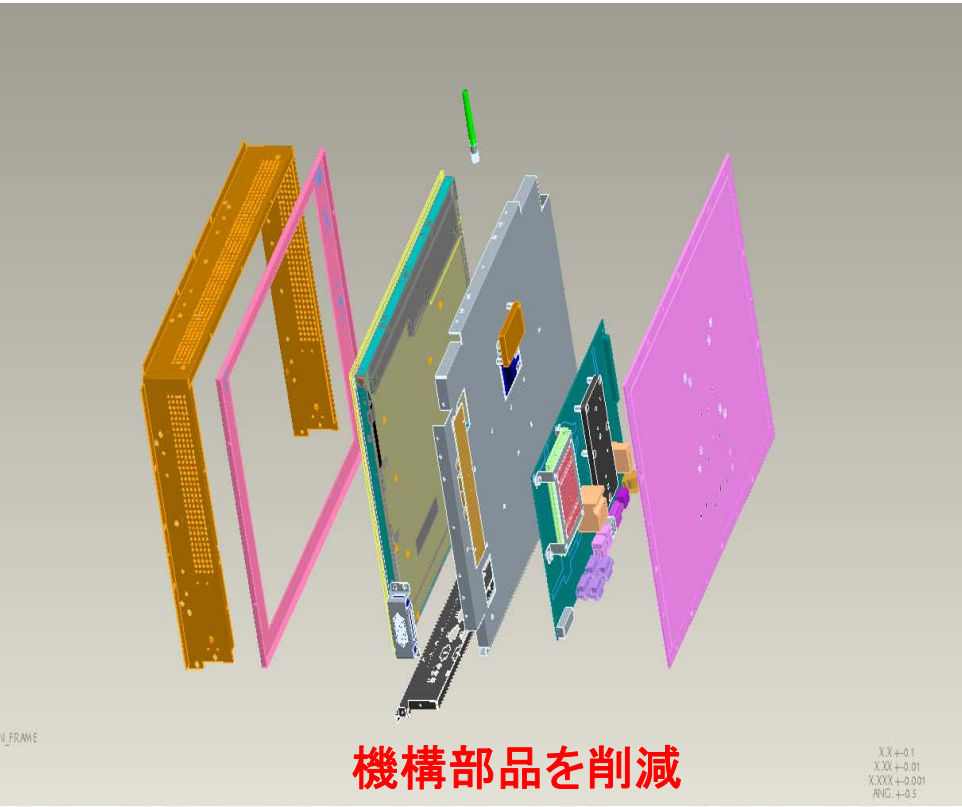

パネル・マウント・タイプの外形寸法図

WLP-7821-17/19

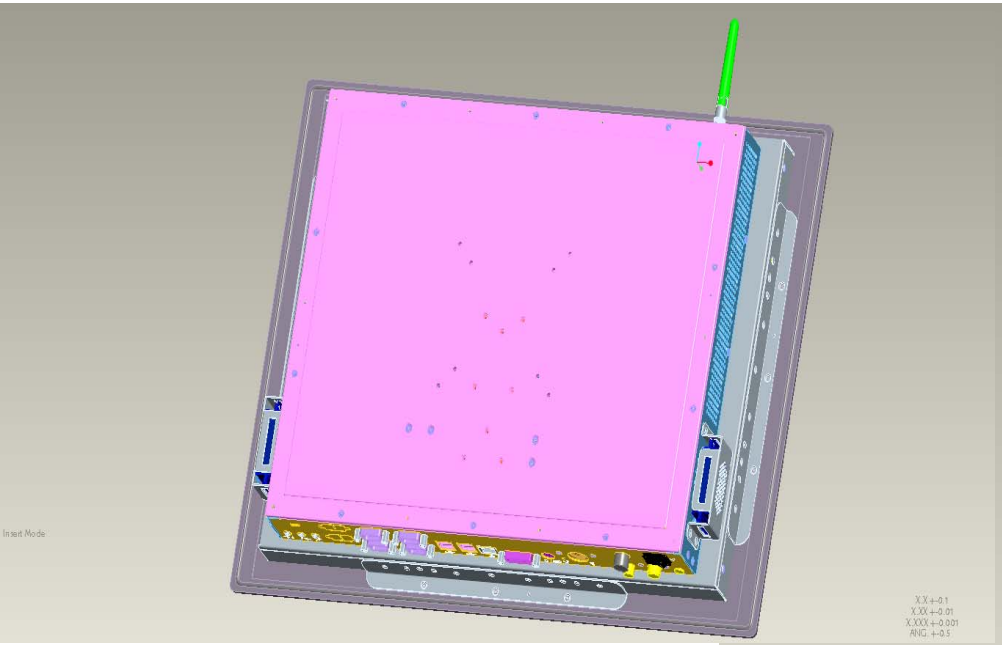

WLP-7821-17M/19M

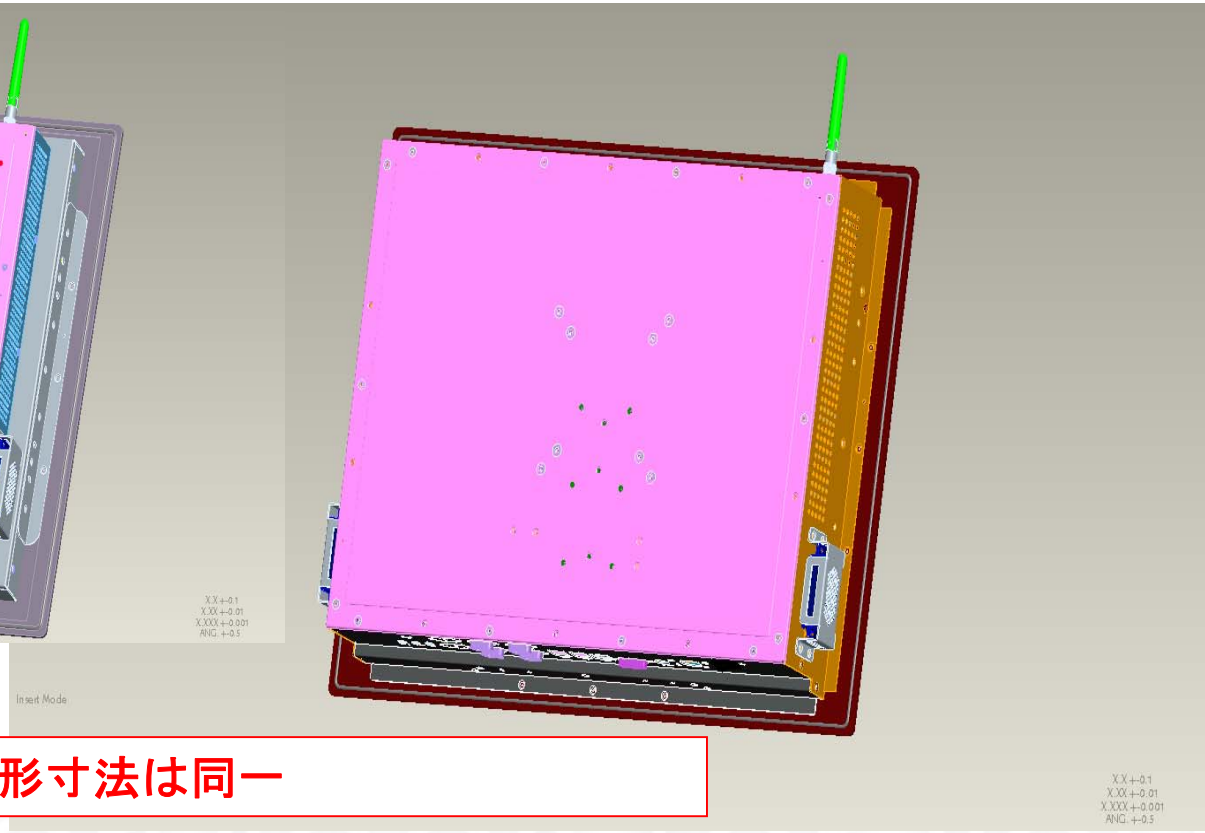

外形寸法は同一

オープンフレーム･タイプの外形寸法図

WLP-7821-17/19

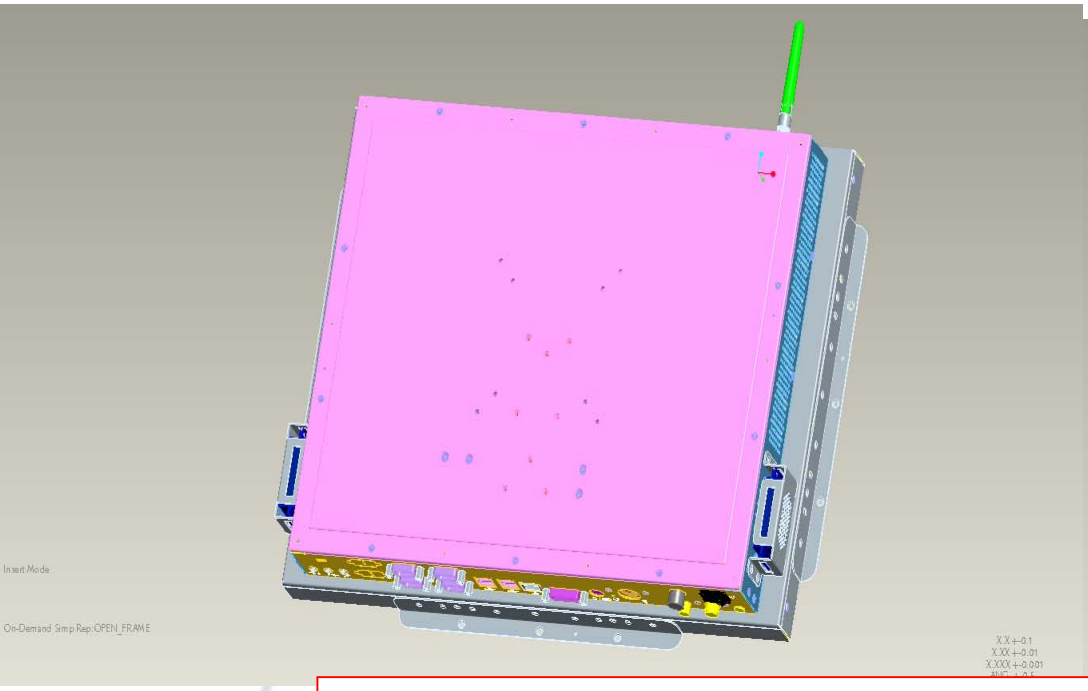

WLP-7821-17M/19M

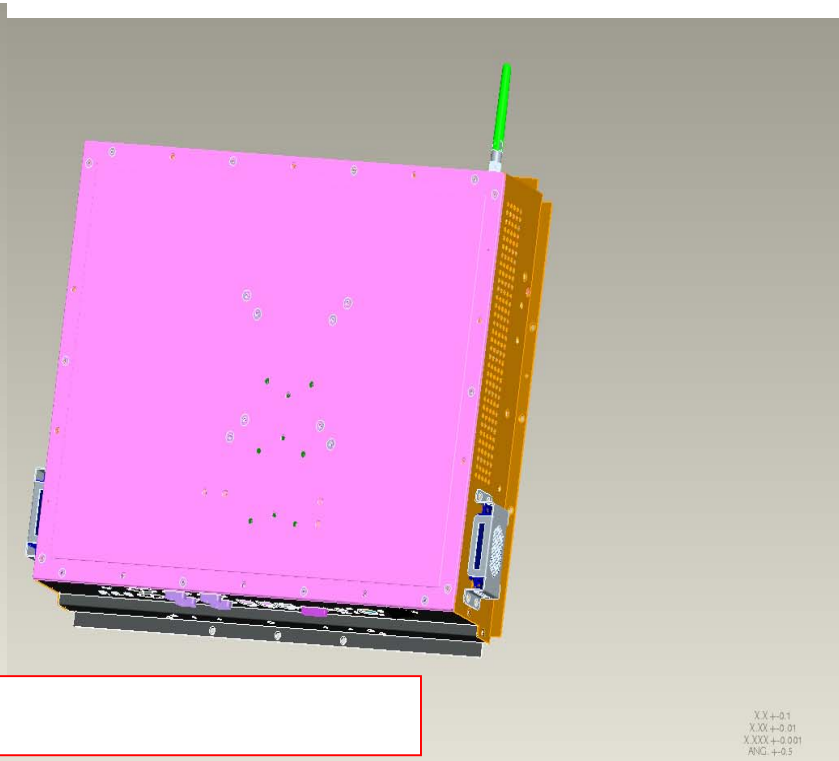

外形寸法は同一

パネル・マウント・タイプの外観（正面と背面）

WLP-7821-17/19

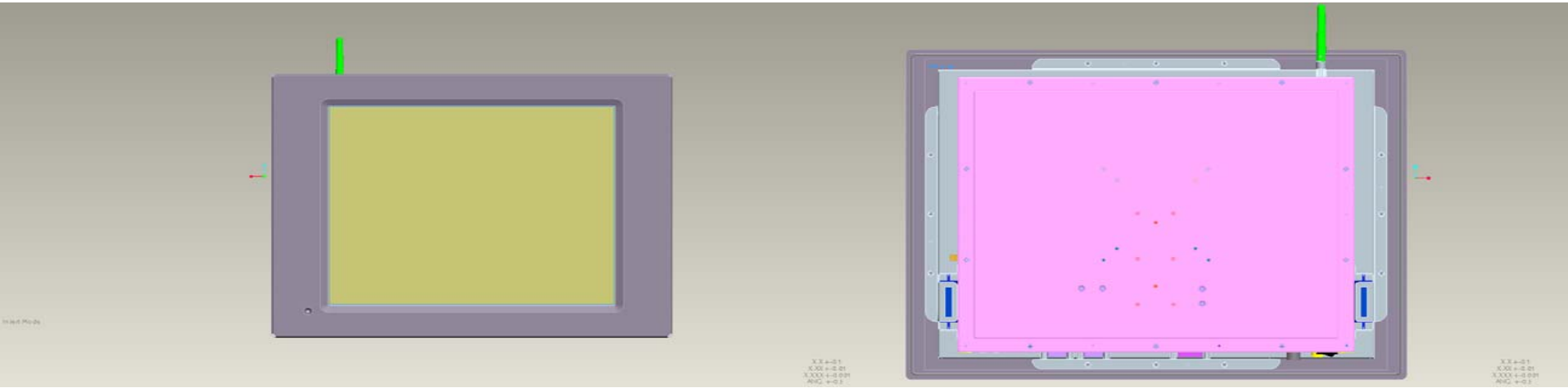

WLP-7821-17M/19M

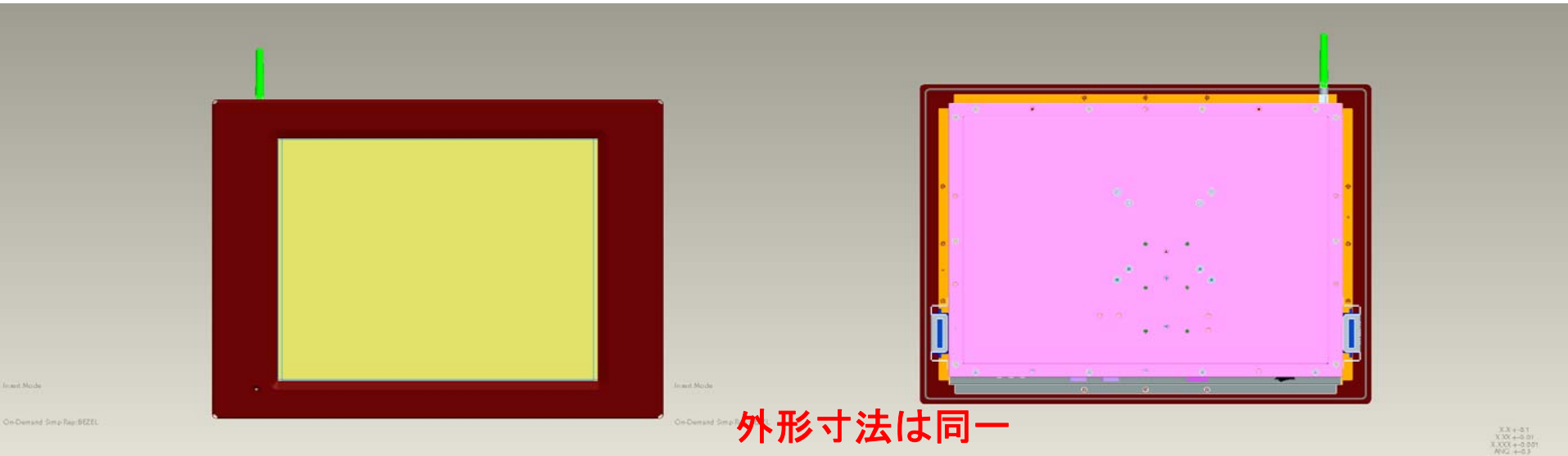

外形寸法は同一

オープンフレーム・タイプの外観（正面と背面）

WLP-7821-17/19

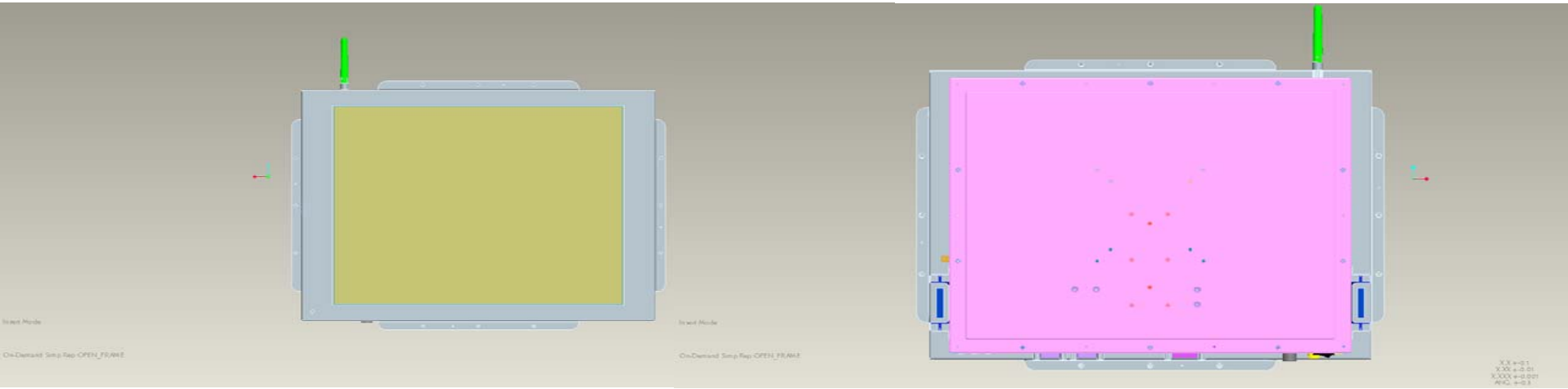

WLP-7821-17M/19M

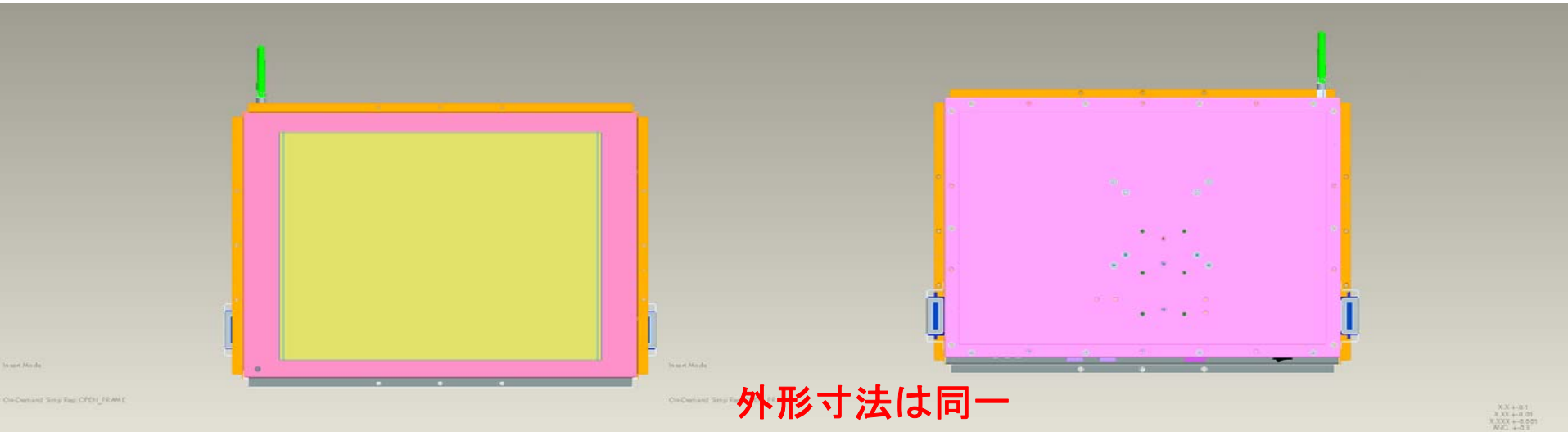

外形寸法は同一

外観図（右側）

WLP-7821-17/19

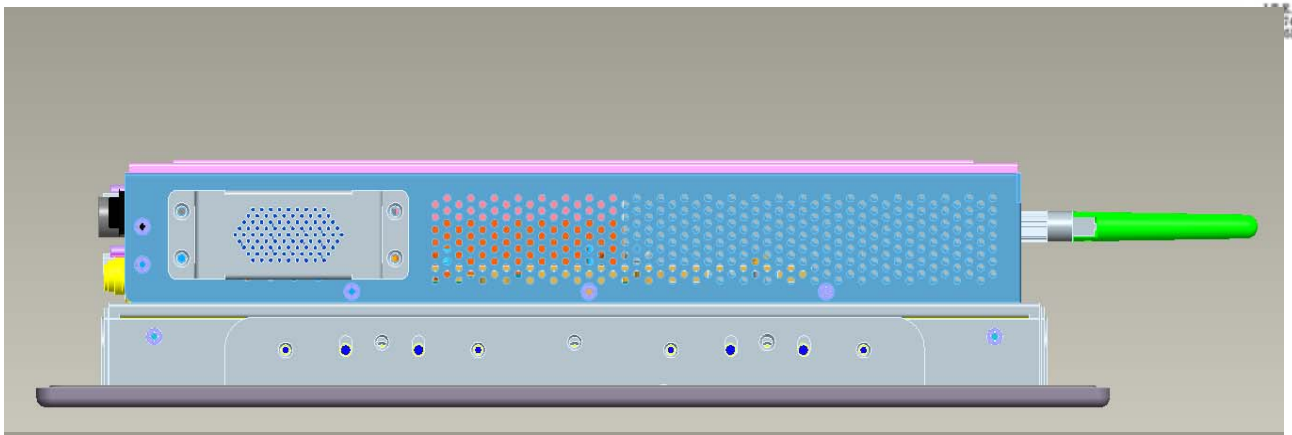

WLP-7821-17M/19M

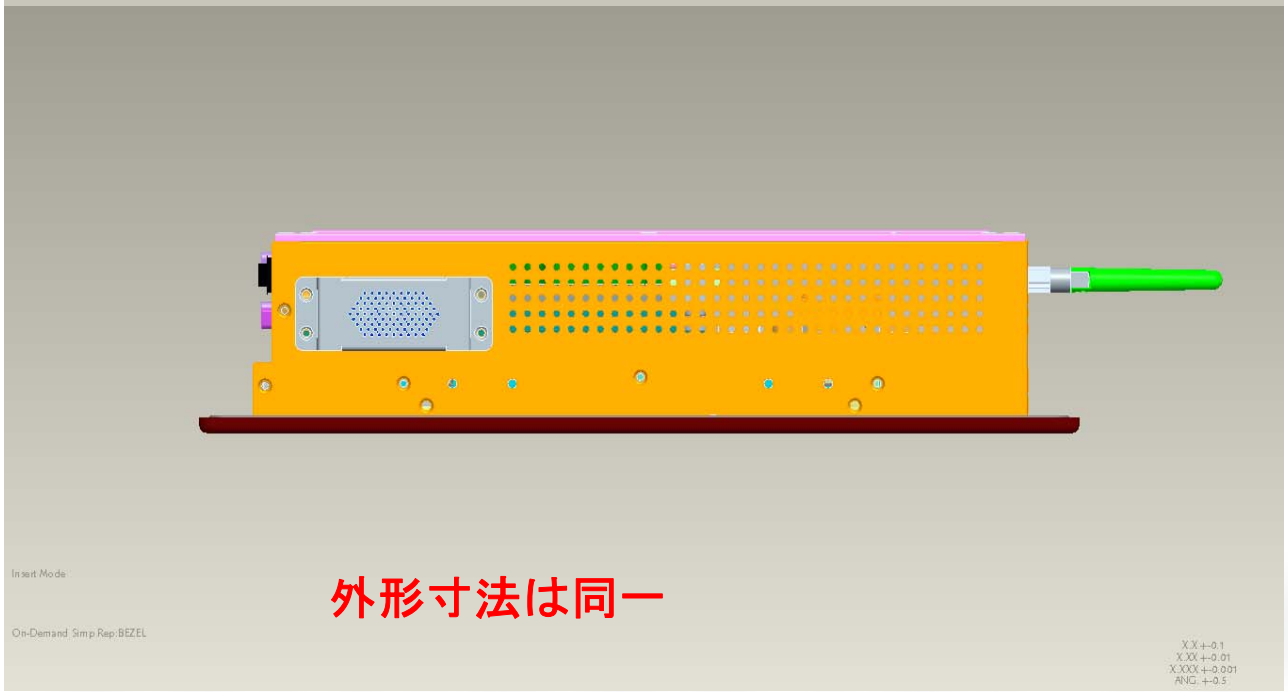

外形寸法は同一

パネル・マウント・タイプの外観（I/Oポート側）

WLP-7821-17/19

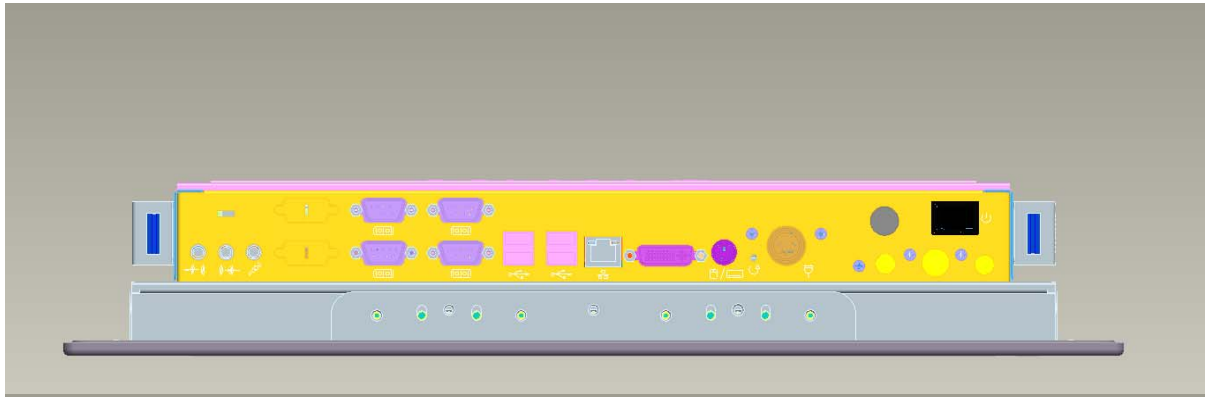

WLP-7821-17M/19M

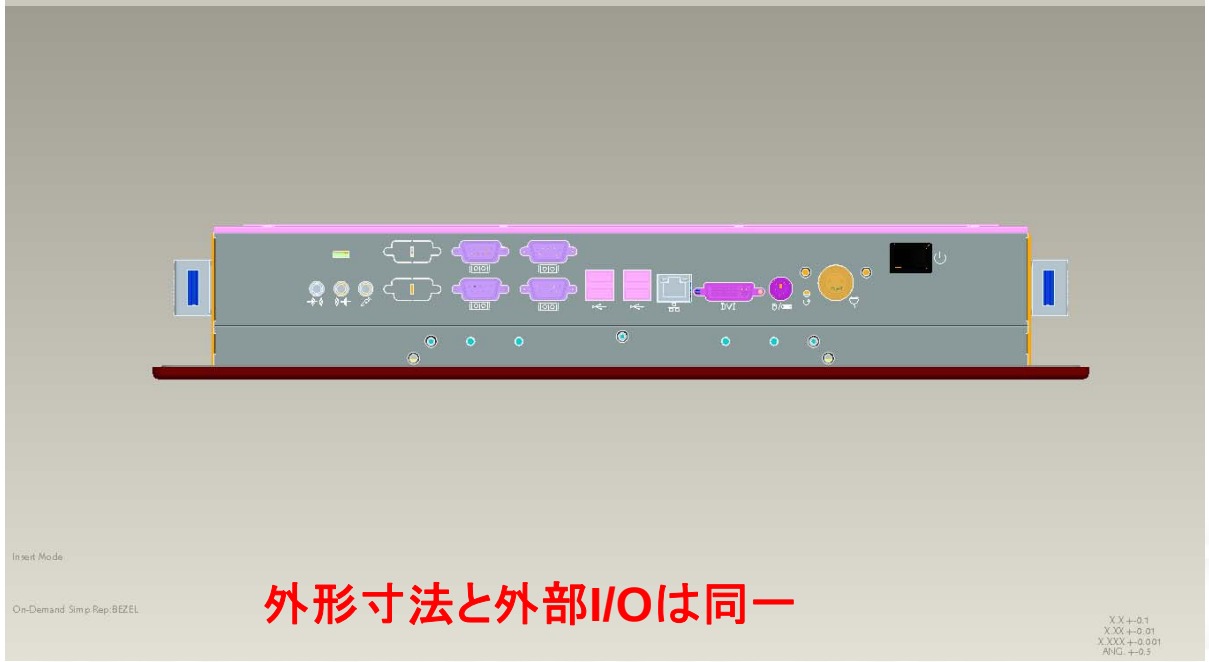

外形寸法と外部I/Oは同一

オープンフレーム･タイプの外観（I/Oポート側）

WLP-7821-17/19

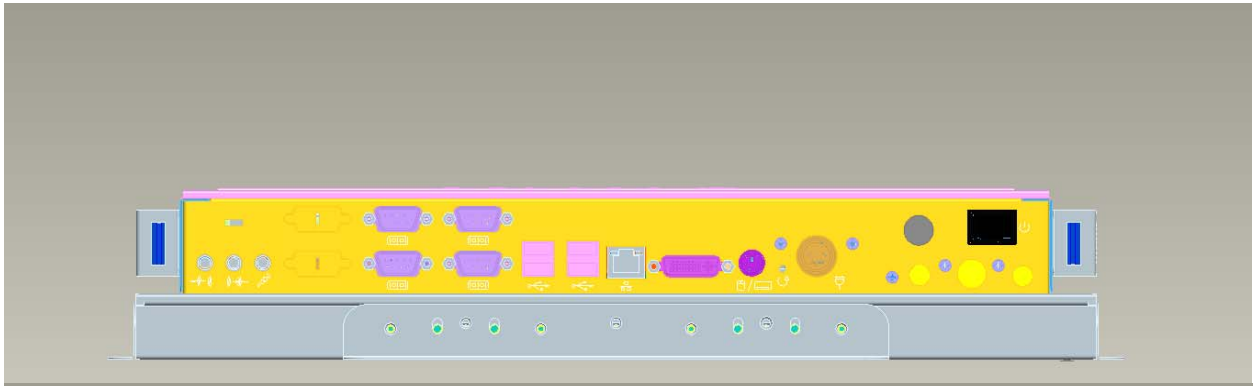

WLP-7821-17M/19M

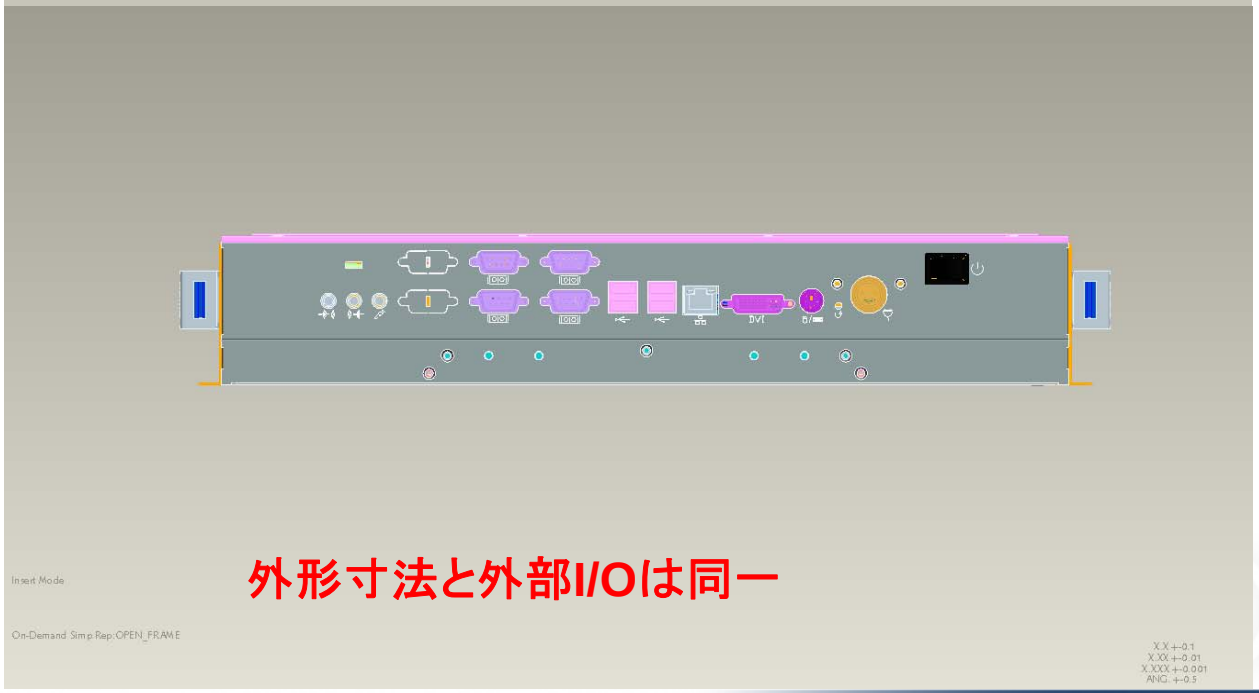

外形寸法と外部I/Oは同一

部品（主筐体）

WLP-7821-17/19

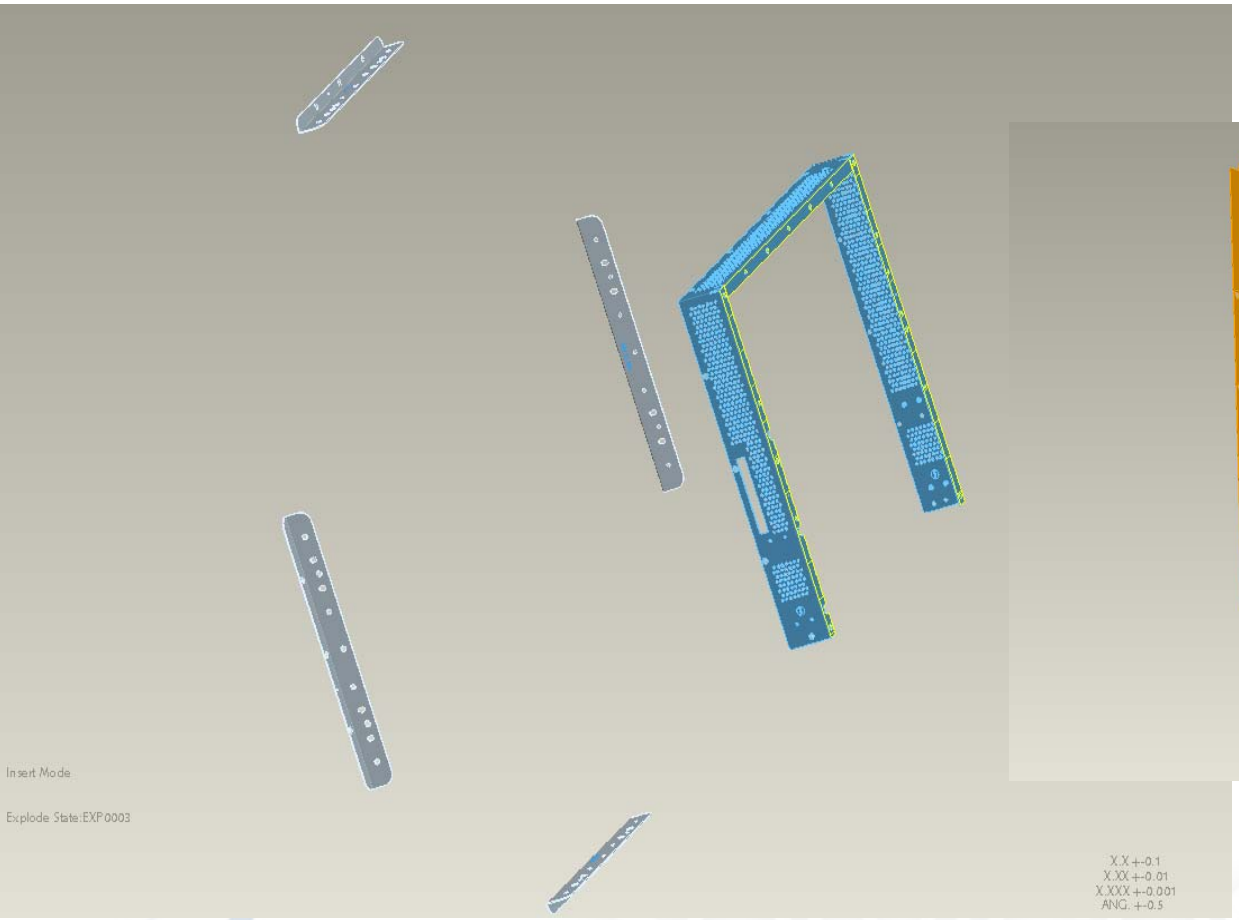

WLP-7821-17M/19M

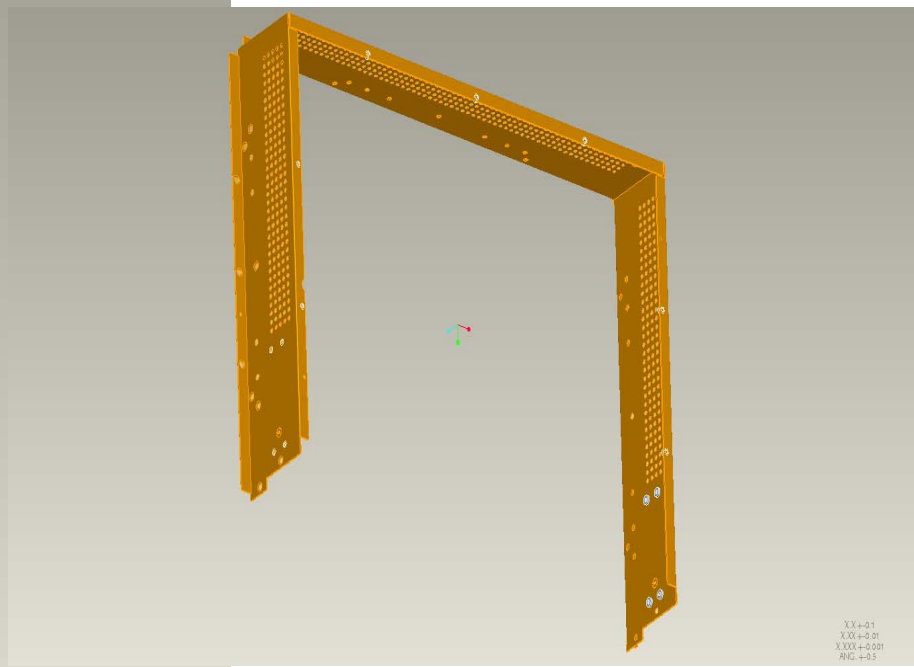

機構部品を削減

部品（液晶パネル用ブラケット）

WLP-7821-17/19

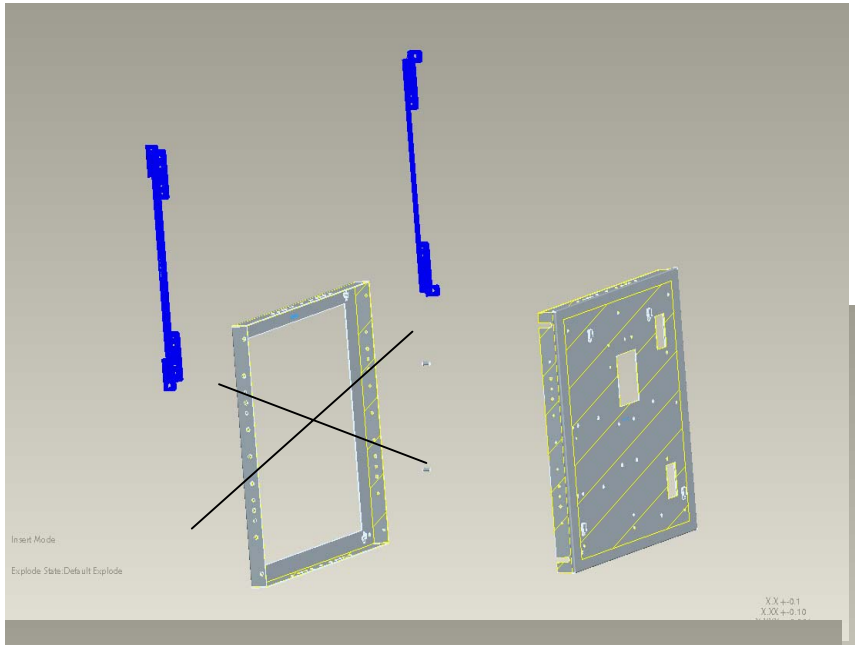

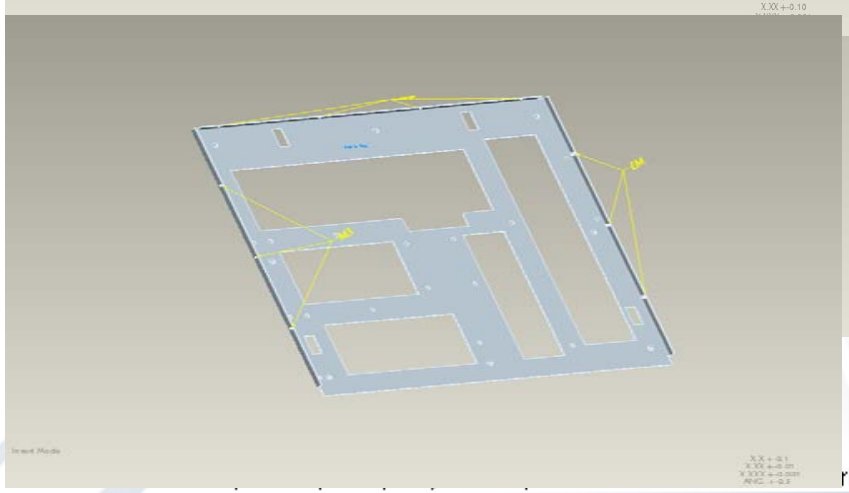

WLP-7821-17M/19M

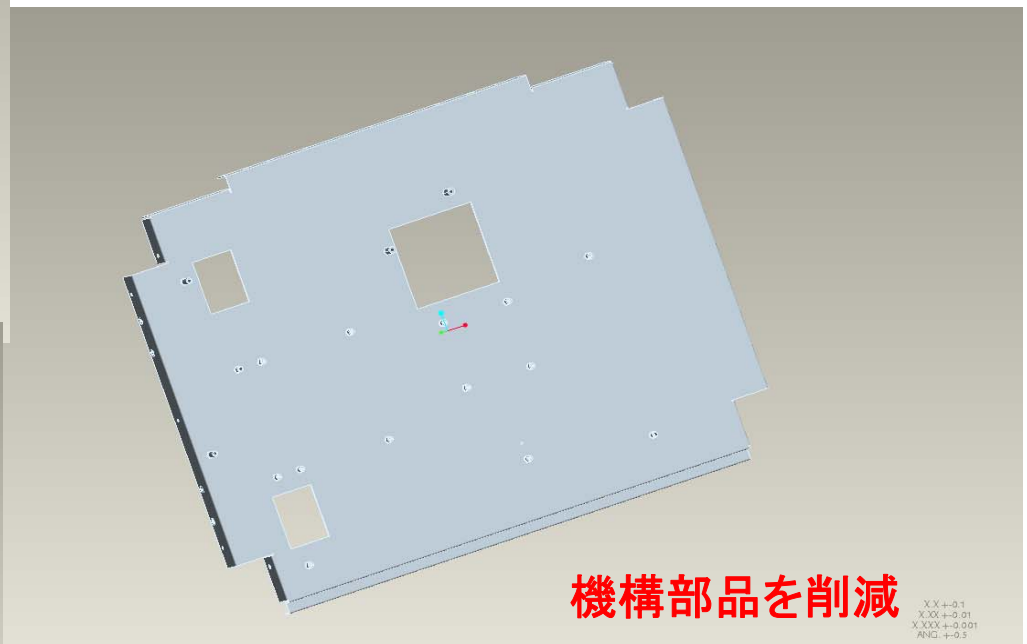

部品（I/Oカバー）

WLP-7821-17/19

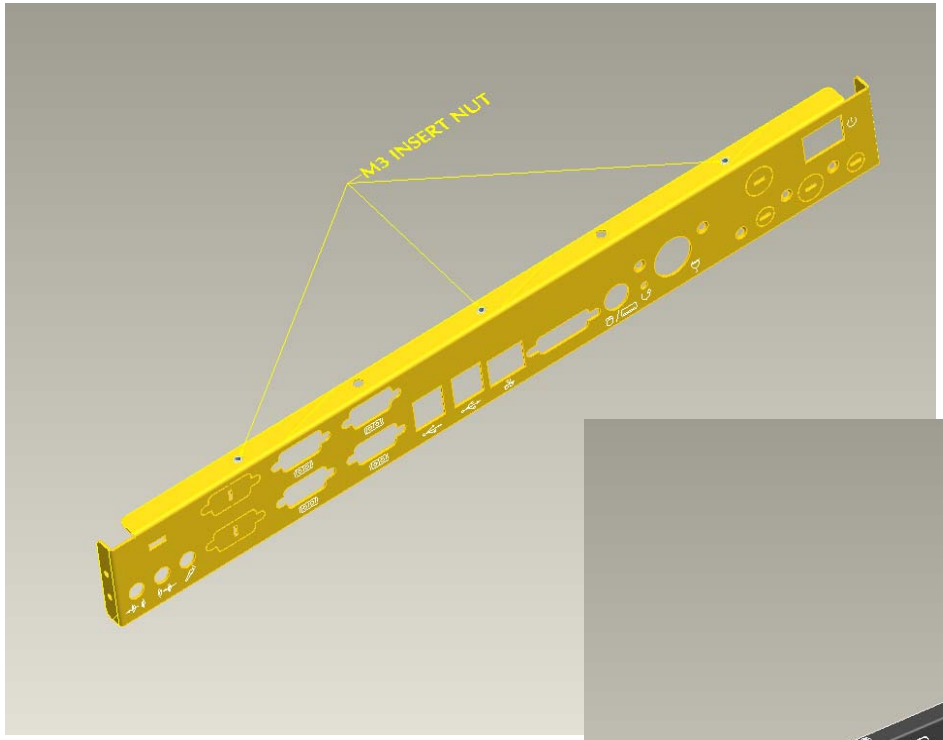

WLP-7821-17M/19M

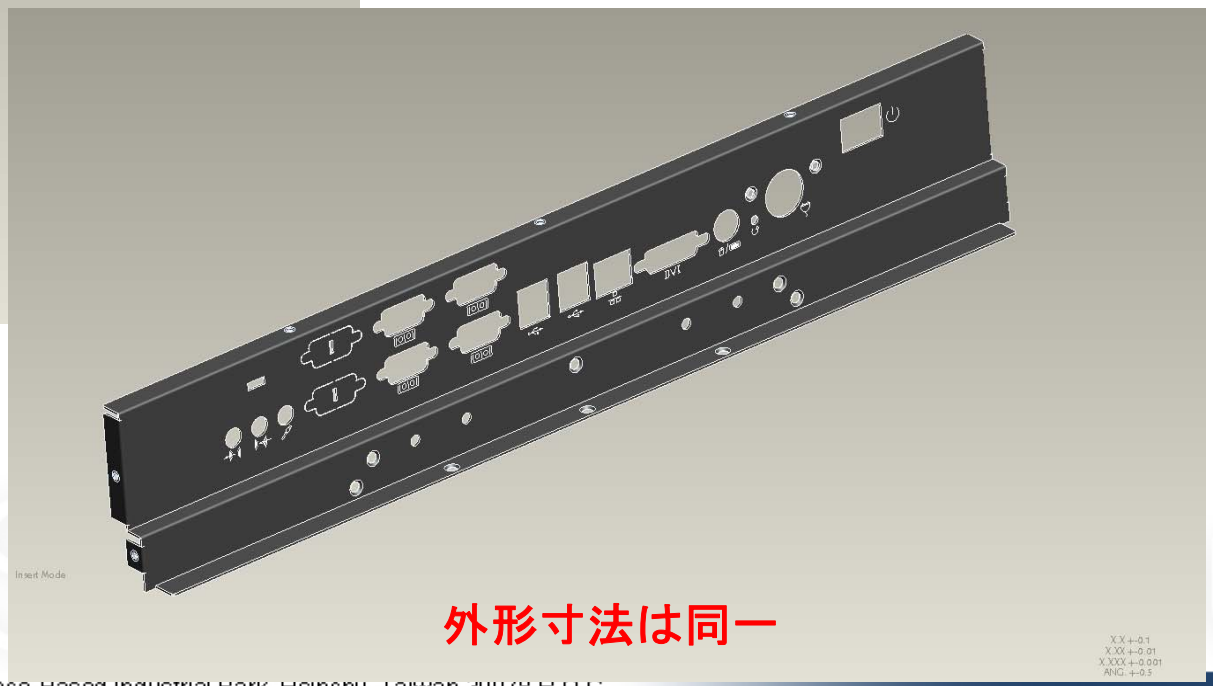

外形寸法は同一